schofer germany

THE CHAIN COMPANY

stahl | steel

chains and components Vol. 7.24

Anker
Trace

Artikel # Article #	Maß Size mm	Draht Wire Ø mm	Gewicht Weight gr./m
01020	0,7	0,20	1,0
01025	1,0	0,25	1,2
01030	1,1	0,30	2,1
01035	1,3	0,35	2,7
01040	1,7	0,40	4,3
01045	1,8	0,45	4,8
01050	1,8	0,50	5,2
01060	2,2	0,60	8,5
01070	2,7	0,70	11,3
01080	3,0	0,80	14,7
01001	3,8	1,00	21,5
01021	4,5	1,20	32,1
01051	5,7	1,50	50,7
01081	6,9	1,80	76,7
01002	7,5	2,00	91,6

Anker rund weit
Trace round wide

Artikel # Article #	Maß Size mm	Draht Wire Ø mm	Gewicht Weight gr./m
01102	8,5	2,00	83,1
01152	10,3	2,50	138,1

Spiegel-Anker
Mirror-trace

Artikel # Article #	Maß Size mm	Draht Wire Ø mm	Gewicht Weight gr./m
01840	1,6	0,40	3,7
01860	2,4	0,60	9,6
01880	3,3	0,80	16,5
01801	4,0	1,00	25,9
01821	4,8	1,20	31,6
01851	6,0	1,50	58,4

Spiegel-Anker konvex geschlagen *
Mirror-trace convex hammered

Abb. vergrößert/Enlarged pict.

Artikel # Article #	Maß Size mm	Draht Wire Ø mm	Gewicht Weight gr./m
0184017	1,6	0,40	3,7
0186017	2,4	0,60	8,8

Anker diamantiert
Trace diamondcut

Artikel # Article #	Maß Size mm	Draht Wire Ø mm	Gewicht Weight gr./m
0303014	1,1 *	0,30	2,1
0303514	1,3 *	0,35	2,8
0304014	1,5	0,40	4,0
0304514	1,7 *	0,45	4,6
0305014	1,8	0,50	5,7
0306014	2,2	0,60	8,6
0308014	3,1	0,80	13,8
0300114	3,7	1,00	24,4
0302114	4,5	1,20	39,4
0305114	5,7	1,50	54,7
0308114	6,9	1,80	81,7
0300214	7,5	2,00	91,7

* NEU / GRÖSSE I NEW / SIZE

Gültig bis auf Widerruf.
Valid until further notice.

schofer germany
THE CHAIN COMPANY

Produktabbildungen entsprechen der Originalgröße. Alle Maße und Gewichte sind Zirka-Angaben. Änderungen vorbehalten. Illustrations do correspond to original size. All mesurements and weights are approximate. Subject to modifications.

Panzer
Curb

Artikel # Article #	Maß Size mm	Draht Wire Ø mm	Gewicht Weight gr./m
11050	1,7 x 1,1	0,50	6,7
11060	2,1 x 1,3	0,60	9,2
11080	2,8 x 1,7	0,80	17,1
11001	3,4 x 2,3	1,00	25,5
11021	4,0 x 2,7	1,20	34,6
11051	5,2 x 3,3	1,50	59,1
11081	6,4 x 3,6	1,80	88,0
11002	6,9 x 4,0	2,00	105,4
11052	9,6 x 5,0	2,50	163,0

Panzer weit
Curb wide

Artikel # Article #	Maß Size mm	Draht Wire Ø mm	Gewicht Weight gr./m
11102	7,4 x 5,2	2,00	89,9
11152	9,5 x 5,6	2,50	145,7

Doppelpanzer rund
Double curb round

Artikel # Article #	Maß Size mm	Draht Wire Ø mm	Gewicht Weight gr./m
12530	0,9	0,30	4,6
12540	1,1	0,40	8,6

Panzer diamantiert 2 Seiten
Curb diamondcut 2 sides

Artikel # Article #	Maß Size mm	Draht Wire Ø mm	Gewicht Weight gr./m
1305013	1,8 x 1,0	0,50	5,4
1306013	2,1 x 1,1	0,60	8,9
1307013	2,4 x 1,2	0,70	11,4
1308013	2,8 x 1,4	0,80	16,1
1300113	3,5 x 1,8	1,00	23,0
1302113	4,1 x 2,1	1,20	31,0
1305113	5,1 x 2,5	1,50	54,1
1308113	5,9 x 3,2	1,80	72,1
1300213	6,8 x 3,0	2,00	91,6
1305213	9,5 x 4,1	2,50	133,7

Panzer diamantiert 4 Seiten
Curb diamondcut 4 sides

Artikel # Article #	Maß Size mm	Draht Wire Ø mm	Gewicht Weight gr./m
1300214	6,0 x 3,0	2,00	79,0
1305214	8,1 x 4,0	3,20	132,0

Panzer diamantiert 2 Seiten
Curb diamondcut 2 sides

Artikel # Article #	Maß Size mm	Draht Wire Ø mm	Gewicht Weight gr./m
1310213	7,4 x 3,6	2,00	89,9
1315213	9,5 x 4,2	2,50	145,7

Anker weit
Trace wide

Artikel # Article #	Maß Size mm	Draht Wire Ø mm	Gewicht Weight gr./m
20035	1,9	0,35	2,5
20060	3,0	0,60	7,4
20021	6,0	1,20	29,2
20051	7,6	1,50	46,0
20081	9,1	1,80	61,7

Spiegel-Anker weit
Mirror-trace wide

Artikel # Article #	Maß Size mm	Draht Wire Ø mm	Gewicht Weight gr./m
20820	1,0	0,20	0,7
20835	1,9 *	0,35	2,5
20860	3,0 *	0,60	6,6

Zopf
Wheat

Artikel # Article #	Maß Size mm	Draht Wire Ø mm	Gewicht Weight gr./m
27060	2,6	0,60	14,8
27080	3,6	0,80	26,1

Zopf Formdraht
Wheat profiled wire

Artikel # Article #	Maß Size mm	Draht Wire Ø mm	Gewicht Weight gr./m
27540	4,0	-	42,3
27560	6,0	-	95,6

Etrusker
Etruscan

Artikel # Article #	Maß Size mm	Draht Wire Ø mm	Gewicht Weight gr./m
29070	4,6	-	39,2

Etrusker einfach
Etruscan simple

Artikel # Article #	Maß Size mm	Draht Wire Ø mm	Gewicht Weight gr./m
29150	3,0	1,50	13,3
29180	4,0	1,80	22,6

Etrusker weit
Etruscan wide

Artikel # Article #	Maß Size mm	Draht Wire Ø mm	Gewicht Weight gr./m
29550	4,0	0,50	30,1
29570	5,4	0,70	46,4

Erbs rund
Belcher round

Artikel # Article #	Maß Size mm	Draht Wire Ø mm	Gewicht Weight gr./m
41025	2,4	-	8,5

Erbs-Anker flach
Belcher-trace flat

Artikel # Article #	Maß Size mm	Draht Wire Ø mm	Gewicht Weight gr./m
41445	4,8	-	50,9
41456	5,8	-	76,2

* NEU / GRÖSSE I NEW / SIZE

Gültig bis auf Widerruf.
Valid until further notice.

schofer germany
THE CHAIN COMPANY

Produktabbildungen entsprechen der Originalgröße. Alle Maße und Gewichte sind Zirka-Angaben. Änderungen vorbehalten. Illustrations do correspond to original size. All mesurements and weights are approximate. Subject to modifications.

Venezianer
Venetian box

Artikel # Article #	Maß Size mm	Draht Wire Ø mm	Gewicht Weight gr./m
51012	1,3	-	6,0
51015	1,5	-	9,4

Venezianer Inka
Venetian box inka

Artikel # Article #	Maß Size mm	Draht Wire Ø mm	Gewicht Weight gr./m
51220	2,0	-	11,8
51227	2,7	-	24,2
51232	3,2	-	31,8
51240	4,0	-	46,8
51250	4,9	-	80,0
51260	6,0	-	115,1
51270	7,4	-	157,3

Anker rechteck
Trace rectangle

Artikel # Article #	Maß Size mm	Draht Wire Ø mm	Gewicht Weight gr./m
51360	1,8	0,60	7,9
51380	2,5	0,80	14,2
51301	3,1	1,00	23,0

Kugelkette
Ball chain

Artikel # Article #	Maß Size mm	Draht Wire Ø mm	Gewicht Weight gr./m
63012	1,2	-	2,9
63015	1,6	-	4,5
63020	2,0	-	7,0
63025	2,3	-	8,4
63030	3,1 *	-	18,9
63040	4,0	-	24,5
63045	4,6	-	37,1

Schlange rund
Snake round

Artikel # Article #	Maß Size mm	Draht Wire Ø mm	Gewicht Weight gr./m
66516	1,6	-	10,1
66519	1,9	-	12,9
66524	2,4 *	-	17,6
66532	3,2	-	28,2
66541	4,1	-	48,8
66550	5,0	-	63,4

* NEU / GRÖSSE I NEW / SIZE

Gültig bis auf Widerruf.
Valid until further notice.

schofer germany
THE CHAIN COMPANY

Produktabbildungen entsprechen der Originalgröße. Alle Maße und Gewichte sind Zirka-Angaben. Änderungen vorbehalten. Illustrations do correspond to original size. All mesurements and weights are approximate. Subject to modifications.

	Artikel # Article #	Maß Size mm	Draht Wire Ø mm	Gewicht Weight gr./m
Himbeer Raspberry	○			
	67060	5,5	-	24,7
	67080	7,3	-	51,0
Panda Panda	○			
	67656	5,4	-	25,5
	67674	7,2	-	59,3

Litze mehrreihig
Cable multi row

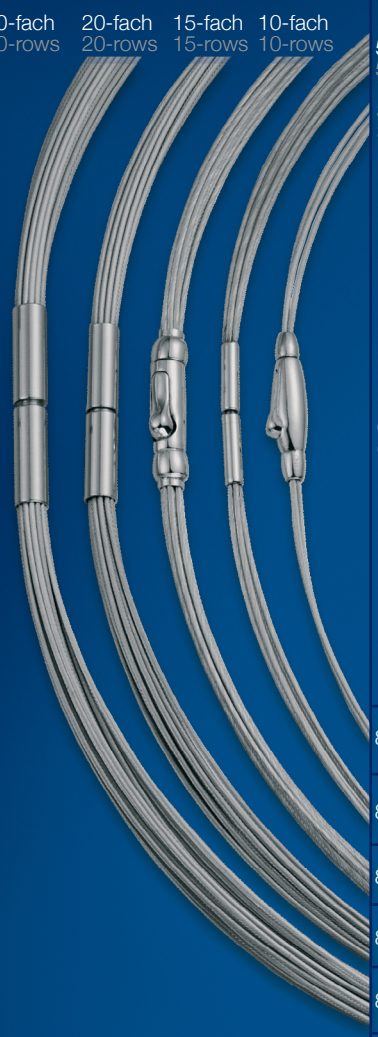

5-fach
5-rows

3-fach
3-rows

BJ Bajonett
BJ Bajonett

CZ Krokodil-Bajonett
CZ Crocodile Bajonett

Artikel # Article #	Maß Size mm	Draht Wire Ø mm	Gewicht Weight gr./m
8000318	1,8	-	2,5
8000518	2,0	-	4,0
8001018	3,0	-	9,2
8001518	3,5	-	11,4
8002018	3,7	-	16,4

Kabeldraht
Cable wire

BJ Bajonett Verschluss
BJ Bajonett clasp

Artikel # Article #	Maß Size mm	Draht Wire Ø mm	Gewicht Weight gr./m
8010010	1,1	-	4,6
8010015	1,5	-	8,4
8010020	2,0	-	18,5
8010030	3,0	-	35,3

MS
Magnetverschluss
Magnet clasp
Stahl / Steel

8010030	3,0	-	9,1 (19 cm)

Tonda
Tonda

8020020	2,0	-	27,3

Foxband flach
Foxtail mesh flat

Artikel # Article #	Maß Size mm	Draht Wire Ø mm	Gewicht Weight gr./m
83404	4,0 x 2,0	-	24,4
83406	5,8 x 2,0	-	39,1
83408	8,0 x 2,0	-	60,0
83410	10,0 x 2,0	-	68,2
83412	12,0 x 2,0	-	84,1
83414	14,0 x 2,0	-	94,7

Foxband flach Kragenform, alle Abmessungen möglich
Foxtail mesh flat, necklace shape, all gauges available

Artikel # Article #	Maß Size mm	Draht Wire Ø mm	Gewicht Weight gr./m
83310	10,0 x 2,0	-	68,9

Strumpfgeflecht rund
Double knitted mesh round

Artikel # Article #	Maß Size mm	Draht Wire Ø mm	Gewicht Weight gr./m
84515	1,5	-	5,1
84519	1,8	-	5,4
84524	2,3	-	9,4
84530	3,1	-	15,5
84540	4,0	-	18,9
84550	5,0	-	24,6
84570	6,7	-	35,5

Strumpfgeflecht weit rund
Double knitted mesh wide round

Artikel # Article #	Maß Size mm	Draht Wire Ø mm	Gewicht Weight gr./m
84736	3,6	0,35	20,2
84740	4,0	0,35	22,2
84765	6,5	0,40	34,3

Schoferband Kragenform, alle Abmessungen möglich
Schofer mesh necklace shape, all gauges available

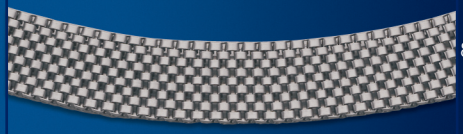

Artikel # Article #	Maß Size mm	Draht Wire Ø mm	Gewicht Weight gr./m
85312	12,0 x 1,6	-	64,8

Cocoon
Cocoon

Artikel # Article #	Maß Size mm	Draht Wire Ø mm	Gewicht Weight gr./m
86027	2,7	-	26,2
86035	3,5	-	27,7
86044	4,4	-	64,5

Mancona
Mancona

x = Farbcode / Colourcode ○

MS Magnetverschluss
MS Magnet clasp

Artikel # Article #	Maß Size mm	Draht Wire Ø mm	Gewicht Weight gr./m
86224	2,4	-	4,3 (19cm)

00 Stahl Steel

MS Magnetverschluss
MS Magnet clasp

Artikel # Article #	Maß Size mm	Draht Wire Ø mm	Gewicht Weight gr./m
86231	3,1	-	7,0 (19cm)

00 Stahl Steel

MS Magnetverschluss
MS Magnet clasp

Artikel # Article #	Maß Size mm	Draht Wire Ø mm	Gewicht Weight gr./m
86240	4,1	-	12,7 (19cm)

00 Stahl Steel

71 Polyester pink / Stahl *
Polyester pink / Steel

88 Polyester grün / Stahl *
Polyester green / Steel

Chalif
Chalif

x = Farbcode / Colourcode ○ *

MS Magnetverschluss
MS Magnet clasp

Artikel # Article #	Maß Size mm	Draht Wire Ø mm	Gewicht Weight gr./m
891xx25	2,5	-	5,7 (19cm)

70 Gold / Stahl
Gold / Steel

95 Polyester blau / Stahl
Polyester blue / Steel

MS Magnetverschluss
MS Magnet clasp

Artikel # Article #	Maß Size mm	Draht Wire Ø mm	Gewicht Weight gr./m
891xx30	3,0	-	5,7 (19cm)

70 Gold / Stahl
Gold / Steel

95 Polyester blau / Stahl
Polyester blue / Steel

In weiteren Farbkombinationen möglich.
More colors combinations possible.

* NEU / GRÖSSE I NEW / SIZE

Gültig bis auf Widerruf.
Valid until further notice.

schofer germany
THE CHAIN COMPANY

Produktabbildungen entsprechen der Originalgröße. Alle Maße und Gewichte sind Zirka-Angaben. Änderungen vorbehalten. Illustrations do correspond to original size. All mesurements and weights are approximate. Subject to modifications.

Ringgeflecht flach
Ring mesh flat

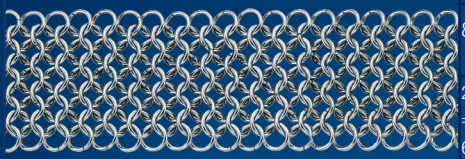

Artikel # Article #	Maß Size mm	Draht Wire Ø mm	Gewicht Weight gr./m
87736	3,6 (Ring)	0,55	74,0

2,0 cm breit/wide
=
6x5 Ringe/rings

Artikel # Article #	Maß Size mm	Draht Wire Ø mm	Gewicht Weight gr./m
8774203	4,2 (Ring)	0,55	30,8

1,2 cm breit/wide
=
3x2 Ringe/rings

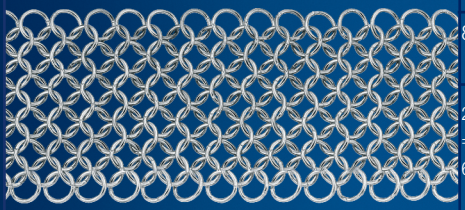

Artikel # Article #	Maß Size mm	Draht Wire Ø mm	Gewicht Weight gr./m
87742	4,2 (Ring)	0,55	54,9

2,5 cm breit/wide
=
6x5 Ringe/rings

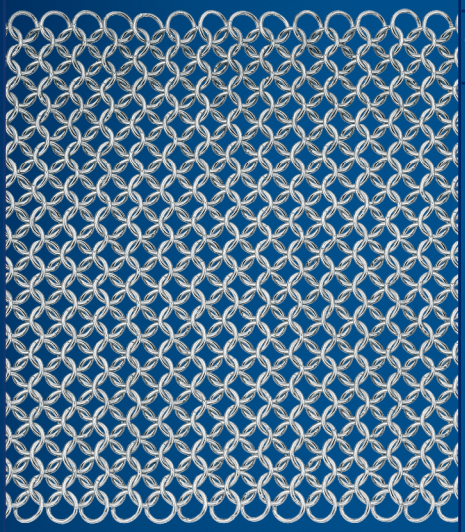

Artikel # Article #	Maß Size mm	Draht Wire Ø mm	Gewicht Weight gr./m
8777714	7,0 (Ring)	0,7	222,5

10,0 cm breit/wide
=
14x13 Ringe/rings

Ringgeflecht rund
Ring mesh round

Artikel # Article #	Maß Size mm	Draht Wire Ø mm	Gewicht Weight gr./m
8775560	6,0	0,55	39,6

Anker weit
Trace wide

Artikel # Article #	Maß Size mm	Draht Wire Ø mm	Gewicht Weight gr./m
9965106	5,9	0,90	12,2

Ringkette
Ring chain

Artikel # Article #	Maß Size mm	Draht Wire Ø mm	Gewicht Weight gr./m
9960908	8,0	0,80	20,3

Artikel # Article #	Maß Size mm	Draht Wire Ø mm	Gewicht Weight gr./m
9962186	8,6	1,20	35,2

Artikel # Article #	Maß Size mm	Draht Wire Ø mm	Gewicht Weight gr./m
9960110	10,0	1,00	22,2

Armbänder/Colliers
Bracelets/necklaces

Nylon / 1x Stahl geflochten
Nylon / 1x steel braided

MS

Magnetverschluss
Magnet clasp
Stahl / Steel

Artikel # Article #	Maß Size Ø mm	Gewicht Weight Gramm
7941x	4,0	9,4 (19 cm)

x

- 5 pink
- 6 lila/lilac
- 7 orange

BD

Bajonett mit Drückersystem
Bajonett with push-system
Stahl / Steel

Artikel # Article #	Maß Size Ø mm	Gewicht Weight Gramm
7961x	6,0	13,3 (19 cm)

x

- 1 schwarz/black
- 2 grau/grey
- 3 dunkelblau/dark blue
- 4 khaki

Litze Stahl mehrreihig, beschichtet
Cable steel multi row, coated

7-fach / 7-rows

12-fach / 12-rows

25-fach / 25-rows

x = Farbcode / Colourcode

BJ

Bajonett
Bajonett
Stahl / Steel

Artikel # Article #	Maß Size Ø mm		Gewicht Weight Gramm
82x**07**40	1,0	-	1,2 (42 cm)
82x**12**40	1,4	-	2,2 (42 cm)
82x**25**40	2,2	-	5,0 (42 cm)

82x**07**40
82x**12**40
82x**25**40

- 0 black
- 1 saxe blue
- 2 light brown
- 3 khaki
- 4 metallic gold
- 5 cosmos
- 6 poppy
- 7 lavend. purple
- 8 transparent
- 9 white

820**07**4x
820**12**4x
820**25**4x

- 1 purple
- 2 lemon
- 3 orange
- 4 pastel pink
- 5 pastel green
- 6 tarquids
- 7 kogecha
- 8 pastel blue
- 9 wine red

Artikel #
Article #

Oberflächenveredelung
Surface treatments

Mit anderen Kettenmodellen und in weiteren Farben auf Anfrage möglich.
With other chain models and in other colors possible on request.

Acryllack max. Länge 80 cm
minimum 10 Stück pro Farbe
Acrylic paint max. length 80 cm
minimum 10 pieces per colour

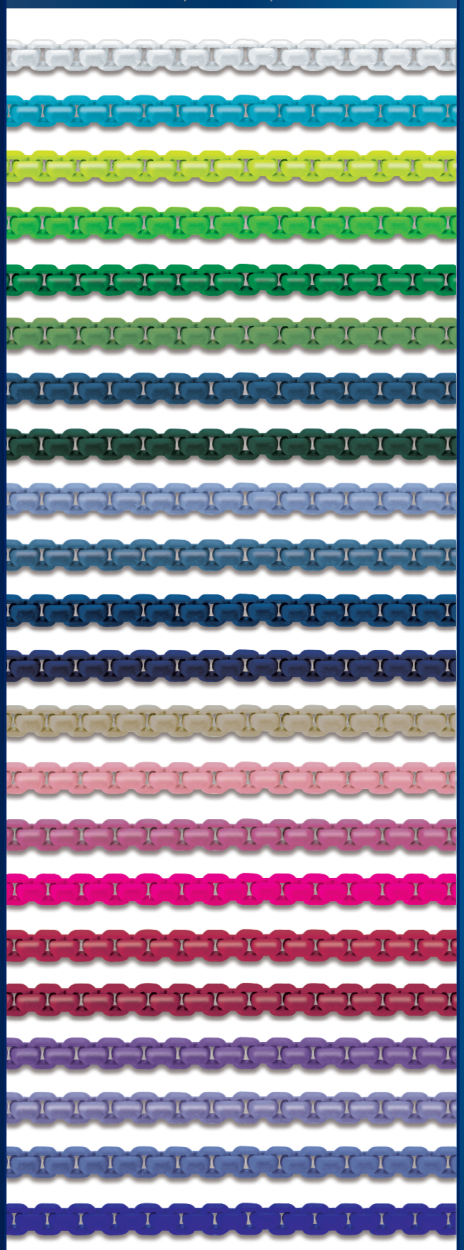

X038 white
X534 mint green
X735 lime punch
K036 NEON green
X469 green flash
X700 greenery
X738 twilight duck
X052 eden green
X641 serenity blue
X678 niagara blue
X580 snorkel blue
X755 eclipse
X753 soybean
X640 rose quarz
X737 bubble gum
K034 NEON pink
X624 beetroot purple
X089 viva magenta
X727 spring crocus
X833 digital lavender
X832 very peri
K052 enigmatic purple

Artikel #
Article #

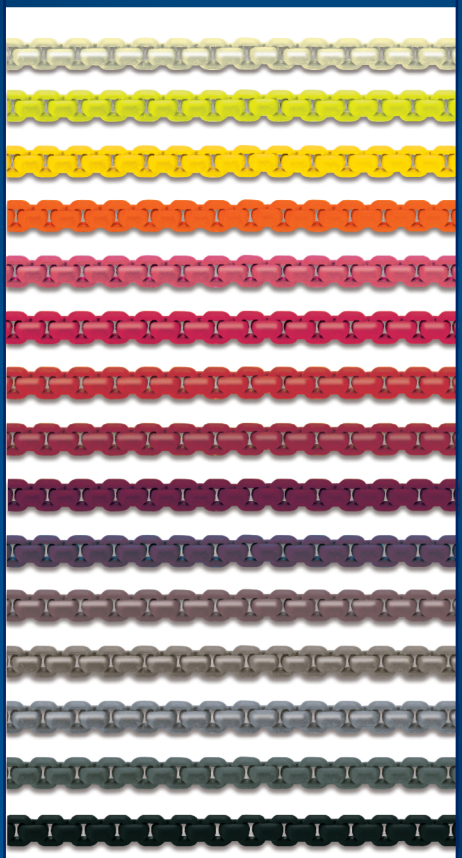

X268 yellow iris
K011 NEON yellow
X638 buttercup
K035 NEON orange
X625 blush beauty
X316 tomato red
X484 fiesta red
X339 peach echo
X552 jester red
X590 blackberry
X701 winning taupe
X405 iced coffee
X639 lilac grey
X739 cool grey
X008 black matt

Perlmutt Lack
Mother-of-pearl effect

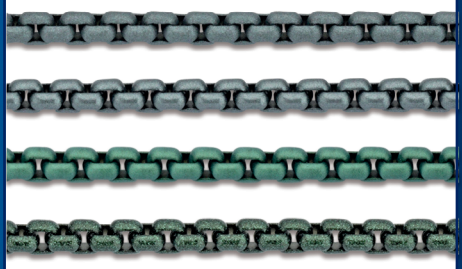

X786
grauperl matt/ice grey matt
X795
grauperl glanz/ice grey shiny
X783
grünperl matt/green matt
X794
grünperl glanz/green shiny

Double view

X008 schwarz/black
X038 weiss/white
X737 bubble gum
K052 enigmatic purple

Ombré

X008 schwarz/black
X038 weiss/white
X735 lime punch
X737 bubble gum

In weiteren Farbkombinationen möglich.
More colors combinations possible.

Gültig bis auf Widerruf.
Valid until further notice.<<

schofer germany
THE CHAIN COMPANY

Produktabbildungen entsprechen der Originalgröße. Alle Maße und Gewichte sind Zirka-Angaben. Änderungen vorbehalten. Illustrations do correspond to original size. All mesurements and weights are approximate. Subject to modifications.

Artikel #
Article #

Oberflächenveredelung
Surface treatments

Mit anderen Kettenmodellen auf Anfrage möglich.
With other chain models possible on request.

PVD
PVD

Physical Vapour Deposition

schwarz/black
glanz/shiny
matt/matt
max. länge/length 67 cm

deep black
glanz/shiny
matt/matt
max. länge/length 100 cm

anthrazit/anthracite
glanz/shiny
matt/matt
max. länge/length 67 cm

bronze
glanz/shiny
matt/matt
max. länge/length 67 cm

gold
glanz/shiny
matt/matt
max. länge/length 56 cm

champagner/champagne
glanz/shiny
matt/matt
max. länge/length 56 cm

chrom/chrome
glanz/shiny
matt/matt
max. länge/length 56 cm

blau/blue
glanz/shiny
matt/matt
max. länge/length 31* cm

blackberry
glanz/shiny
matt/matt
max. länge/length 50 cm

* Die angegebenen maximalen Beschichtungslängen können je nach Kettenmodell durch zusammenhängen überschritten werden.
The specified maximum coating lengths can be exceeded depending on the chain model.

Verschlussarten
Types of clasps

Karabiner KC
Carabine clasp KC

Artikel # Article #	Maß Size mm	Gewicht Weight Gramm
9143090	9,0	0,2
9143110	11,0	0,4
9143130	13,0	0,6
9143150	15,0	0,7
9145160	16,0	1,0
9145190	19,0	1,9
9145230	23,0	2,2

Karabiner eckig/flach KE
Carabine clasp square/flat KE

Artikel # Article #	Maß Size mm	Gewicht Weight Gramm
9144390	9,0 *	0,2
9144310	11,0 *	0,3
9144312	13,0 *	0,5
9144315	15,0 *	0,7
9144316	16,0 *	0,8
9144318	18,0 *	1,1

Klappkappen rund gestanzt KK
Folded endcaps round stamped KK

Artikel # Article #	Maß Size mm		Gewicht Weight Gramm
9080016	1,6	-	0,03
9080019	1,9	-	0,1
9080024	2,4	-	0,1
9080032	3,2	-	0,2

Verschlussarten
Types of clasps

	Kürzel ID-Code	Artikel # Article #	Maß Size mm		Gewicht Weight Gramm
Uhrkarabiner / Carabine clasp for watches	UH *	9144260	25,5		2,2
Krokodil-Bajonett / Crocodile bajonett	CZ	9990019	1,9	3,0	0,7

CNC Kappen mit und ohne Karabiner
Milled endcaps with and without Carabine clasp

Kürzel ID-Code: CK

Artikel # Article #	Maß Size mm		Gewicht Weight Gramm
9919117	1,7	2,4	0,6
9909117	nur Kappen		0,3
9220090	2,0	2,5	0,9
9200090	nur Kappen		0,3
9919121	2,1	3,0	0,8
9909122	nur Kappen		0,3
9919126	2,6	3,3	0,9
9909126	nur Kappen		0,3
9919131	3,1	3,8	1,1
9909131	nur Kappen		0,4
9919133	3,3	4,0	1,2
9909133	nur Kappen		0,4
9919138	3,8	4,5	1,4
9909138	nur Kappen		0,5
9919141	4,1	4,8	1,7
9909141	nur Kappen		0,5
9919151	5,1	5,8	2,0
9909151	nur Kappen		0,6
9919166	6,6	7,5	3,5
9909166	nur Kappen		1,0

* NEU / GRÖSSE I NEW / SIZE

Verschlussarten
Types of clasps

Kürzel / ID-Code

Bajonett mit Drückersystem BD
Bajonett with push-system BD

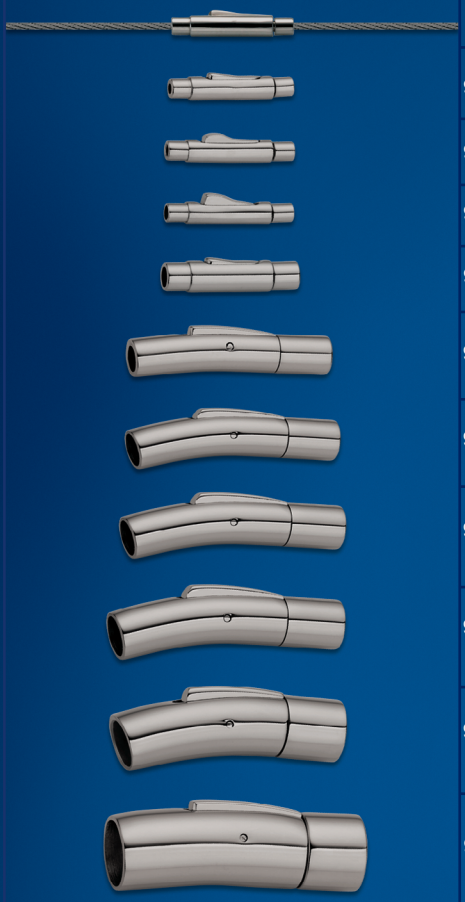

Artikel # / Article #	Maß / Size mm		Gewicht / Weight Gramm
9923511	1,1	3,0	0,6
9923513	1,3	3,0	0,6
9923518	1,8	3,0	0,6
9923526	2,6	3,5	1,2
9925030	3,0	5,0	2,8
9925033	3,3	5,0	3,2
9926040	4,0	6,0	4,4
9927050	5,0	7,0	5,0
9928060	6,0	8,0	8,1
9929580	8,0	9,5	11,7

Bajonett mit Drückersystem SJ
Bajonett with push-system SJ

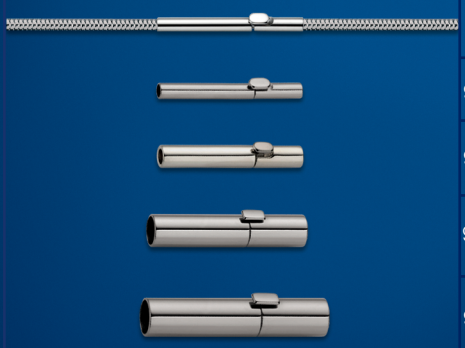

Artikel # / Article #	Maß / Size mm		Gewicht / Weight Gramm
9923512	1,6	2,0	0,3
9923516	2,0	3,0	0,8
9923514	3,3	4,0	1,3
9923515	4,2	5,0	2,2

Kürzel / ID-Code

Magnetverschluss MS = matt
Magnet clasp MP = glanz/polished

	Artikel # / Article #	Maß / Size mm	Gewicht / Weight Gramm
matt	9988060	12,0 x 6,0	1,9
glanz / shiny	9988337	2,0	2,5
matt	9988062	12,0 x 6,0	1,9
glanz / shiny	9988338	2,5	2,5
matt	9988127	12,0 x 7,0	2,5
glanz / shiny	9988128	3,0	2,1
matt	9988084	14,0 x 8,0	3,7
glanz / shiny	9988080	4,0	4,1
matt	9988085	14,0 x 8,0	3,1
glanz / shiny	9988086	5,0	2,9
matt	9988096	16,0 x 9,0	4,0
glanz / shiny	9988097	6,0	3,7
matt	9988106	20,0 x 10,0	6,3
glanz / shiny	9988105	6,5	6,3
matt	9988211	20,0 x 11,5	9,2
glanz / shiny	9988212	8,0	9,1

Kundenspezif. Verschluss
Customized clasp

Bajonett BJ
Bajonett BJ

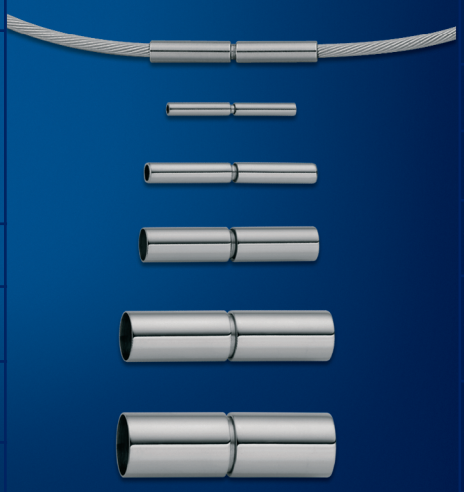

Artikel # / Article #	Maß / Size mm		Gewicht / Weight Gramm
9921114	1,2	1,8	0,3
9921027	2,0	2,7	0,5
9921117	4,0	4,5	1,3
9921121	6,0	6,5	2,4
9921125	7,0	8,0	4,2

Verstellbare Verschlüsse
Adjustable clasps

Kettenstopper flach PB
Push button flat PB

Vorderseite/Front side Rückseite/Back side

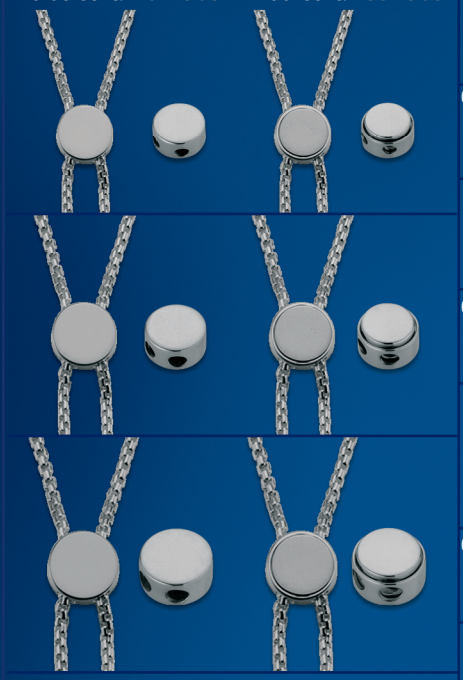

Kürzel ID-Code	Artikel # Article #	Maß Size mm	Gewicht Weight Gramm
PB	0040687	6,7 x 3,2	0,4
	Kette/Chain 0,9 - 1,3 mm		
PB	0040682	8,0 x 4,0	0,9
	Kette/Chain 1,2 - 1,7 mm		
PB	0040692	9,5 x 4,4	1,0
	Kette/Chain 1,2 - 2,3 mm		

Kettenstopper Kugel ohne Öse Langloch für zwei Ketten PL ◆
Push button ball without eyelet long hole for two chains PL

gedrückt/pushed nicht gedrückt/not pushed

Kürzel ID-Code	Artikel # Article #	Maß Size mm	Gewicht Weight Gramm
PL	0040651	5,0 / 2,5 x 1,9	0,3
	Kette/Chain 1,1 - 1,3 mm		
PL	0040652	5,5 / 3,2 x 2,3	0,4
	Kette/Chain 1,3 - 1,5 mm		

Kettenstopper PK
Push button PK

gedrückt/pushed nicht gedrückt/not pushed

Kürzel ID-Code	Artikel # Article #	Maß Size mm	Kugel Ball Ø	Loch Hole Ø	Gewicht Weight Gramm
PK ◆	0040640268000	4,0	1,2		0,24
	Kette/Chain 0,8 - 1,1 mm				
PK	0040645268000	4,5	1,5		0,31
	Kette/Chain 1,1 - 1,4 mm				
PK	0040650268000	5,0	1,9		0,34
	Kette/Chain 1,4 - 1,8 mm				
PK	0040655268000	5,5	2,3		0,49
	Kette/Chain 1,8 - 2,2 mm				
PK	0040660268000	6,0	2,8		0,41
	Kette/Chain 2,3 - 2,7 mm				

◆ Beispielhafte Darstellung der Komponenten mit Kette, Verschluss ggf. Stempelplättchen. Zahlreiche Kombinationen möglich.
Exemplary representation of the components with chain, clasp, if necessary stamping tag. Numerous combinations possible.

Stahl I Steel

	Kürzel ID-Code	Artikel # Article #	Maß Size mm	Gewicht Weight Gramm
Stempel- / Logoplättchen **Stamping- / logo tag**				
Rechteckiges Plättchen / Rectangle tag	KP			
Rechteckiges Plättchen / Rectangle tag	FP	9097001	7,0 x 2,0 x 0,5 H	0,10
Stempelanker / Stamping tag	KA			
Stempelanker / Stamping tag	FG	9097000	4,8 x 3,7 x 0,5 H	0,04
Bone Plättchen / Bone tag	KJ	◆ *		
Bone Plättchen / Bone tag	FA	◆ 9097005	8,5 x 2,7 x 0,35 H	0,03

* NEU / GRÖSSE I NEW / SIZE

Ösen rund / Jumprings round	Artikel # Article #	Maß Size mm		Gewicht Weight Gramm
	*			
	9045280	0,5	2,8	0,01
	9046360	0,6	3,6	0,02
	9047400	0,7	4,0	0,03
	9041500	1,0	5,1	0,07

In weiteren Größen auf Anfrage möglich.
In more sizes available on request.

Ösen oval / Jumprings oval	Artikel # Article #	Maß Size mm		Gewicht Weight Gramm
	*			
	9036330	0,6	3,3 x 2,7	0,02
	9035370	0,5	3,7 x 2,6	0,01

In weiteren Größen auf Anfrage möglich.
In more sizes available on request.